选型指引

GU 椭圆形

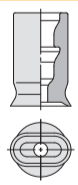

	图示	椭圆形
真空吸盘		P.1-121
G-PT 固定式组件 （顶部真空端口）	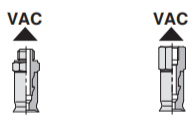	P.1-122
G-PR 固定式组件 （侧面真空端口）	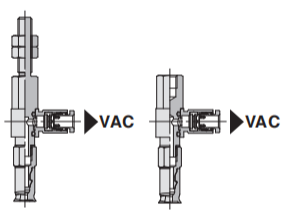	P.1-124
G-PY 固定式组件 （侧面真空端口）	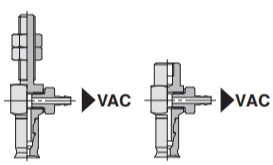	P.1-127
G-PT 缓冲式组件 （顶部真空端口）	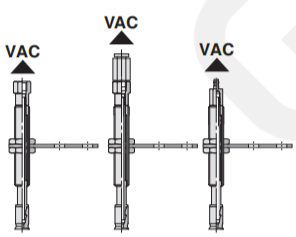	P.1-131
G-PR 缓冲式组件 （侧面真空端口）	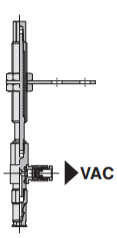	P.1-132
G-PY 缓冲式组件 （侧面真空端口）	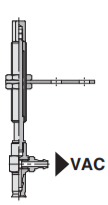	P.1-133

G-P2-W 椭圆形

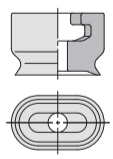

	图示	低矮椭圆形
真空吸盘		P.1-134
G-P2-T 固定式组件 （顶部真空端口）		P.1-135
G-P2-R 固定式组件 （侧面真空端口）	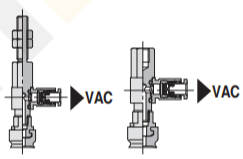	P.1-136
G-P2-T 缓冲式组件 （顶部真空端口）	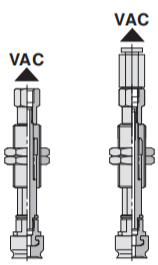	P.1-140
G-P2-R 缓冲式组件 （侧面真空端口）	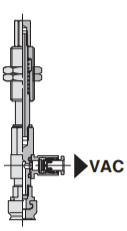	P.1-141

GINIER

真空吸盘 - 椭圆形（GU）

产品应用： 适用于表面平滑且不变形的产品

3C行业　防静电　条状物

产品选型：

G-P **2004** U **N** - **LH**

❶　椭圆平型　❷　❸

❶吸盘盘径:　　单位：mm

代码	2004	3507	4010
盘径	Ø2×4	Ø3.5×7	Ø4×10

❷吸盘材质:

代码	材质	硬度 ShoreA	使用温度范围	颜色	表面电阻率	❹ LH 无痕迹吸附对策（卤化处理）
N	丁腈橡胶	A55/S	-30~120℃	黑色	-	●
S	硅橡胶	A55/S	-50~220℃	白色	-	-
SE	防静电硅橡胶	A55/S	-50~180℃	黑色红点	10^5~10^8Ω·cm	-
NE	防静电丁腈橡胶	A65/S	-30~120℃	黑色蓝点	10^5~10^8Ω·cm	●
F	氟橡胶	A70/S	-15~230℃	灰色	-	●
U	聚氨酯橡胶	A55/S	-20~120℃	蓝色	-	-

注：1、吸盘材质性能请参考前附；其它材质及硬度均可定做，详情欢迎咨询本公司；
2、“●”：表示可选；“-”：表示无。
3、卤化处理后，　材料硬度会提升 A5/S；记号为表面黄点，如：卤化处理后的丁腈橡胶，硬度为 A60/S，记号为黑色黄点。

外型尺寸图：

G-P2004U □

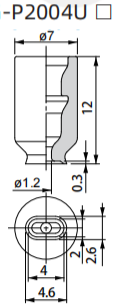

G-P3507U □

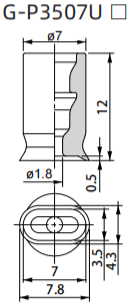

G-P4010U □

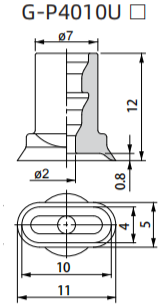

订货范例：G-P2004UN
G-P2004UN-LH

※ 如需无痕迹吸附对策，请增加“LH”后缀。

◎ 固定式组件 - 椭圆形（GU）顶部真空端口

产品选型：

G-P T 4010 U N - A5 - LH

T：顶部真空端口　4010：❶　U：椭圆平型　N：❷　A5：❸　LH：❹

❶吸盘盘径：　单位：mm

代码	2004	3507	4010
盘径	Ø2×4	Ø3.5×7	Ø4×10

❷吸盘材质：

代码	材质	硬度 ShoreA	使用温度范围	颜色	表面电阻率	❹ LH 无痕迹吸附对策（卤化处理）
N	丁腈橡胶	A55/S	-30~120℃	黑色	-	●
S	硅橡胶	A55/S	-50~220℃	白色	-	-
SE	防静电硅橡胶	A55/S	-50~180℃	黑色红点	10^5~10^8Ω·cm	-
NE	防静电丁腈橡胶	A65/S	-30~120℃	黑色蓝点	10^5~10^8Ω·cm	●
F	氟橡胶	A70/S	-15~230℃	灰色	-	●
U	聚氨酯橡胶	A55/S	-20~120℃	蓝色	-	-

注：1、吸盘材质性能请参考前附；其它材质及硬度均可定做，详情欢迎咨询本公司；
2、“●”：表示可选；“-”：表示无。
3、卤化处理后，　材料硬度会提升 A5/S；记号为表面黄点，如：卤化处理后的丁腈橡胶，硬度为 A60/S，记号为黑色黄点。

❸连接螺纹：

代码	安装方式	安装螺纹规格	适配盘径
			Ø2×4~Ø4×10
A5	外螺纹安装	M5×0.8	●
A6		M6×1	●
B4	内螺纹安装	M4×0.7	●
B5		M5×0.8	●

“●”：表示可选；“-”：表示无。

真空端口方向:

代码	T
规格	顶部真空端口
图示	

固定式组件 - 椭圆形（GU）顶部真空端口

外型尺寸图：

外螺纹安装 (Ø2×4~Ø4×10)

G-P T 2004 U N - A5 - LH
❶ ❷ ❸ ❹

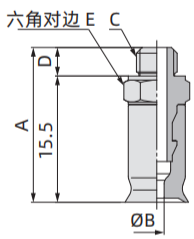

配件型号 P.1-144

❷材质

代码	N	S	SE	NE	F	U
材质	丁腈橡胶	硅橡胶	防静电硅橡胶	防静电丁腈橡胶	氟橡胶	聚氨酯橡胶
❹ LH（卤化处理）	●	-	-	●	●	-

“●”：表示可选；“-”：表示无。

❸连接螺纹

A5	M5×0.8
A6	M6×1

型号					参数				
代码	❶ 盘径	类型	❷ 吸盘材质	❸ 连接螺纹	A	B	C	D	E
G-PT	2004	U	N S SE NE F U	A5	19	1.2	M5×0.8	3.5	7
	3507					1.8			
	4010					2			
	2004			A6	20	1.2	M6×1	4.5	8
	3507					1.8			
	4010					2			

订货范例：G-PT2004UN-A5
G-PT2004UN-A5-LH
※如需无痕迹吸附对策，请增加“LH”后缀。

内螺纹安装 (Ø2×4~Ø4×10)

G-P T 2004 U N - B5 - LH
❶ ❷ ❸ ❹

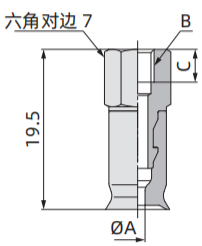

配件型号 P.1-144

❷材质

代码	N	S	SE	NE	F	U
材质	丁腈橡胶	硅橡胶	防静电硅橡胶	防静电丁腈橡胶	氟橡胶	聚氨酯橡胶
❹ LH（卤化处理）	●	-	-	●	●	-

“●”：表示可选；“-”：表示无。

❸连接螺纹

B4	M4×0.7
B5	M5×0.8

型号					参数		
代码	❶ 盘径	类型	❷ 吸盘材质	❸ 连接螺纹	A	B	C
G-PT	2004	U	N S SE NE F U	B4	1.2	M4×0.7	4
	3507				1.8		
	4010				2		
	2004			B5	1.2	M5×0.8	5
	3507				1.8		
	4010				2		

订货范例：G-PT2004UN-B4
G-PT2004UN-B4-LH
※如需无痕迹吸附对策，请增加“LH”后缀。

固定式组件 - 椭圆形（GU）侧面真空端口

产品选型：

G-P R 2004 U N -04 -A5 -LH

- R：侧面真空端口（快换一体）
- 2004：❶
- U：椭圆平型
- N：❷
- -04：❸
- -A5：❹
- -LH：❺

❶吸盘盘径：

单位：mm

代码	2004	3507	4010
盘径	Ø2×4	Ø3.5×7	Ø4×10

❷吸盘材质：

代码	材质	硬度 ShoreA	使用温度范围	颜色	表面电阻率	❺ LH 无痕迹吸附对策（卤化处理）
N	丁腈橡胶	A55/S	-30~120℃	黑色	-	●
S	硅橡胶	A55/S	-50~220℃	白色	-	-
SE	防静电硅橡胶	A55/S	-50~180℃	黑色红点	10^5~10^8Ω·cm	-
NE	防静电丁腈橡胶	A65/S	-30~120℃	黑色蓝点	10^5~10^8Ω·cm	●
F	氟橡胶	A70/S	-15~230℃	灰色	-	●
U	聚氨酯橡胶	A55/S	-20~120℃	蓝色	-	-

注：1、吸盘材质性能请参考前附；其它材质及硬度均可定做，详情欢迎咨询本公司。
2、“●”：表示可选；“-”：表示无。
3、卤化处理后，　材料硬度会提升 A5/S；记号为表面黄点，如：卤化处理后的丁腈橡胶，硬度为 A60/S，记号为黑色黄点。

❸真空端口：

代码	接口方式	规格	图示	适配盘径
				Ø2×4~Ø4×10
04	快换接头	Ø4 气管		●
06		Ø6 气管		●

❹连接螺纹：

代码	安装方式	安装螺纹规格	适配盘径
			Ø2×4~Ø4×10
A5	外螺纹安装	M5×0.8	●
A6		M6×1	●
B4	内螺纹安装	M4×0.7	●
B5		M5×0.8	●

“●”：表示可选；“-”：表示无。

真空端口方向：

代码	R
规格	侧面真空端口（快换一体）
图示	

GINIER

◎ 固定式组件 - 椭圆形（GU）侧面真空端口

外型尺寸图：

外螺纹板安装 （Ø2×4~Ø4×10）

G-P R 2004 U N - 04 - A5 - LH
❶ ❷ ❸ ❹ ❺

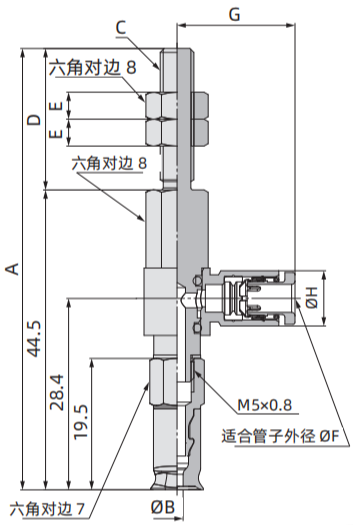

配件型号	P.1-145

❷材质

代码	N	S	SE	NE	F	U
材质	丁腈橡胶	硅橡胶	防静电硅橡胶	防静电丁腈橡胶	氟橡胶	聚氨酯橡胶
❺ LH（卤化处理）	●	-	-	●	●	-

“●”：表示可选；“-”：表示无。其他材质请咨询我司。

❸真空端口

04	快换接头 Ø4 气管
06	快换接头 Ø6 气管

❹连接螺纹

A5	M5×0.8
A6	M6×1

型号						参数				
代码	❶ 盘径	类型	❷ 吸盘材质	❸ 真空端口	❹ 连接螺纹	A	B	C	D	E
G-PR	2004	U	N S SE NE F U	04 06	A5	65.5	1.2	M5×0.8	21	4
	3507						1.8			
	4010						2			
	2004				A6	70.5	1.2	M6×1	26	4
	3507						1.8			
	4010						2			

型号						参数			
代码	❶ 盘径	类型	❷ 吸盘材质	❸ 真空端口	❹ 连接螺纹	F	G	H	接头部最小孔径
G-PR	2004 3507 4010	U	N S SE NE F U	04	A5 A6	4	17.5	8.2	Ø2.5
				06		6	18.3	10.4	Ø4

订货范例： G-PR2004UN-04-A5
G-PR2004UN-04-A5-LH
※ 如需无痕迹吸附对策，请增加“LH”后缀。

GINIER

◎ 固定式组件 - 椭圆形（GU）侧面真空端口

外型尺寸图：

内螺纹安装 (Ø2×4~Ø4×10)

G-P R 2004 U N - 04 - B5 - LH
❶ ❷ ❸ ❹ ❺

❷材质

代码	N	S	SE	NE	F	U
材质	丁腈橡胶	硅橡胶	防静电硅橡胶	防静电丁腈橡胶	氟橡胶	聚氨酯橡胶
❺ LH（卤化处理）	●	-	-	●	●	-

“●”：表示可选；“-”：表示无。其他材质请咨询我司。

❸真空端口

04	快换接头 Ø4 气管
06	快换接头 Ø6 气管

❹连接螺纹

B4	M4×0.7
B5	M5×0.8

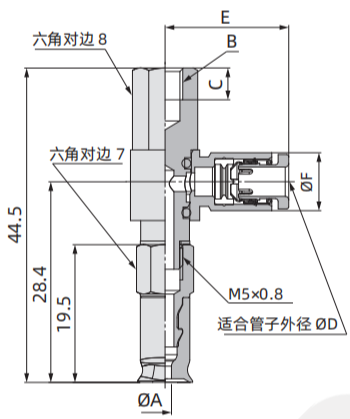

型号						参数		
代码	❶ 盘径	类型	❷ 吸盘材质	❸ 真空端口	❹ 连接螺纹	A	B	C
G-PR	2004	U	N S SE NE F U	04 06	B4	1.2	M4×0.7	4.5
	3507					1.8		
	4010					2		
	2004				B5	1.2	M5×0.8	5.5
	3507					1.8		
	4010					2		

型号						参数			
代码	❶ 盘径	类型	❷ 吸盘材质	❸ 真空端口	❹ 连接螺纹	D	E	F	接头部最小孔径
G-PR	2004 3507 4010	U	N S SE NE F U	04	B4 B5	4	17.5	8.2	Ø2.5
				06		6	18.3	10.4	Ø4

配件型号 P.1-145

订货范例：G-PR2004UN-04-B4
G-PR2004UN-04-B4-LH
※ 如需无痕迹吸附对策，请增加“LH”后缀。

固定式组件 - 椭圆形（GU）侧面真空端口

产品选型：

G-P Y 2004 U N -04 -A5 -LH

- Y：侧面真空端口
- 2004：❶
- U：椭圆平型
- N：❷
- -04：❸
- -A5：❹
- -LH：❺

❶吸盘盘径：

单位：mm

代码	2004	3507	4010
盘径	Ø2×4	Ø3.5×7	Ø4×10

❷吸盘材质：

代码	材质	硬度 ShoreA	使用温度范围	颜色	表面电阻率	❺ LH 无痕迹吸附对策（卤化处理）
N	丁腈橡胶	A55/S	-30~120℃	黑色	-	●
S	硅橡胶	A55/S	-50~220℃	白色	-	-
SE	防静电硅橡胶	A55/S	-50~180℃	黑色红点	10^5~10^8Ω·cm	-
NE	防静电丁腈橡胶	A65/S	-30~120℃	黑色蓝点	10^5~10^8Ω·cm	●
F	氟橡胶	A70/S	-15~230℃	灰色	-	●
U	聚氨酯橡胶	A55/S	-20~120℃	蓝色	-	-

注：1、吸盘材质性能请参考前附；其它材质及硬度均可定做，详情欢迎咨询本公司。
2、“●”：表示可选；“-”：表示无。
3、卤化处理后，　材料硬度会提升 A5/S；记号为表面黄点，如：卤化处理后的丁腈橡胶，硬度为 A60/S，记号为黑色黄点。

❸真空端口：

代码	接口方式	规格	图示	适配盘径 Ø2×4~Ø4×10
04	快换接头	Ø4 气管		●
06		Ø6 气管		●
U4	笋型接头	Ø4 气管		●
U6		Ø6 气管		●

❹连接螺纹：

代码	安装方式	安装螺纹规格	适配盘径 Ø2×4~Ø4×10
A5	外螺纹安装	M5×0.8	●
A6		M6×1	●
B4	内螺纹安装	M4×0.7	●
B5		M5×0.8	●

“●”：表示可选；“-”：表示无。

真空端口方向：

代码	Y
规格	侧面真空端口
图示	

GINIER

◎ 固定式组件 - 椭圆形（GU）侧面真空端口

外型尺寸图：

外螺纹安装 (Ø2×4~Ø4×10)

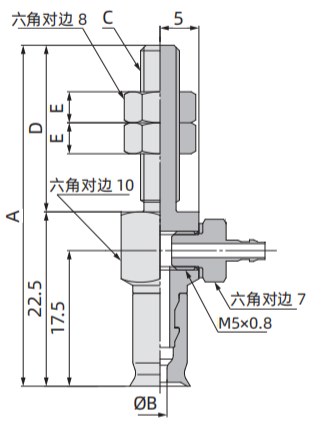

配件型号	P.1-146

订货范例：
G-PY2004UN-04-A5
G-PY2004UN-04-A5-LH
※ 如需无痕迹吸附对策，请增加"LH"后缀。

G-P Y 2004 U N - 04 - A5 - LH
❶ ❷ ❸ ❹ ❺

❷材质

代码	N	S	SE	NE	F	U
材质	丁腈橡胶	硅橡胶	防静电硅橡胶	防静电丁腈橡胶	氟橡胶	聚氨酯橡胶
❺ LH（卤化处理）	●	-	-	●	●	-

"●"：表示可选；"-"：表示无。其他材质请咨询我司。

❸真空端口

04	快换接头 Ø4 气管
06	快换接头 Ø6 气管
U4	笋型接头 Ø4 气管
U6	笋型接头 Ø6 气管

❹连接螺纹

A5	M5×0.8
A6	M6×1

型号						参数				
代码	❶ 盘径	类型	❷ 吸盘材质	❸ 真空端口	❹ 连接螺纹	A	B	C	D	E
G-PY	2004	U	N S SE NE F U	04 06 U4 U6	A5	44	1.2	M5×0.8	21.5	4
	3507						1.8			
	4010						2			
	2004				A6	49.5	1.2	M6×1	27	4
	3507						1.8			
	4010						2			

◎ 固定式组件 - 椭圆形（GU）侧面真空端口

外型尺寸图：

内螺纹安装 (Ø2×4~Ø4×10)

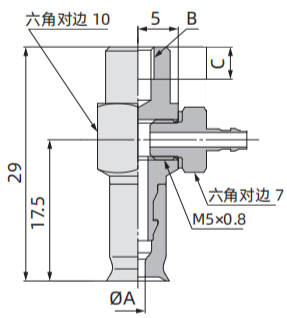

配件型号	P.1-146

G-P Y 2004 U N - 04 - B5 - LH
❶ ❷ ❸ ❹ ❺

❷材质

代码	N	S	SE	NE	F	U
材质	丁腈橡胶	硅橡胶	防静电硅橡胶	防静电丁腈橡胶	氟橡胶	聚氨酯橡胶
❺ LH（卤化处理）	●	-	-	●	●	-

“●”：表示可选；“-”：表示无。其他材质请咨询我司。

❸真空端口

04	快换接头 Ø4 气管
06	快换接头 Ø6 气管
U4	笋型接头 Ø4 气管
U6	笋型接头 Ø6 气管

❹连接螺纹

B4	M4×0.7
B5	M5×0.8

型号						参数		
代码	❶ 盘径	类型	❷ 吸盘材质	❸ 真空端口	❹ 连接螺纹	A	B	C
G-PY	2004	U	N S SE NE F U	04 06 U4 U6	A5	1.2	M4×0.7	4
	3507					1.8		
	4010					2		
	2004				A6	1.2	M5×0.8	5
	3507					1.8		
	4010					2		

订货范例：G-PY2004UN-04-A5
G-PY2004UN-04-A5-LH
※ 如需无痕迹吸附对策，请增加“LH”后缀。

GINIER

缓冲式组件 - 椭圆形（GU）

产品选型：

G-P T 2004 U N J 10 -04 -A8 -LH

❶ ❷ 椭圆平型 ❸ ❹ ❺ ❻ ❼ ❽

❶真空端口：

代码	T	R	Y
规格	顶部真空端口	侧面真空端口（快换一体）	侧面真空端口
图示			

❷吸盘盘径：

单位：mm

代码	2004	3507	4010
盘径	Ø2×4	Ø3.5×7	Ø4×10

❸吸盘材质：

代码	材质	硬度 ShoreA	使用温度范围	颜色	表面电阻率	❽ LH 无痕迹吸附对策（卤化处理）
N	丁腈橡胶	A55/S	-30~120℃	黑色	-	●
S	硅橡胶	A55/S	-50~220℃	白色	-	-
SE	防静电硅橡胶	A55/S	-50~180℃	黑色红点	10^5~10^8Ω·cm	-
NE	防静电丁腈橡胶	A65/S	-30~120℃	黑色蓝点	10^5~10^8Ω·cm	●
F	氟橡胶	A70/S	-15~230℃	灰色	-	●
U	聚氨酯橡胶	A55/S	-20~120℃	蓝色	-	-

注：1、吸盘材质性能请参考前附；其它材质及硬度均可定做，详情欢迎咨询本公司。
2、“●”：表示可选；“-”：表示无。
3、卤化处理后，　材料硬度会提升 A5/S；记号为表面黄点，如：卤化处理后的丁腈橡胶，硬度为 A60/S，记号为黑色黄点。

❹回转方式：

代码	J	K
规格	可回转	防回转

❺行程及适配盘径：

代码	规格	适配盘径
		Ø2×4~Ø4×10
6	6mm	●
10	10mm	●
15	15mm	●
25	25mm	●

“●”：表示可选；“-”：表示无。

❻真空端口：

代码	连接方式	规格	图示	适配盘径
				Ø2×4~Ø4×10
B3	内螺纹	M3x0.5		●
B5		M5x0.8		●
04	快换接头	Ø4 气管		●
06		Ø6 气管		●
U4	笋型接头	Ø4 气管		●
U6		Ø6 气管		●

“●”：表示可选；“-”：表示无。

❼连接螺纹：

代码	连接方式	螺纹规格	适配盘径
			Ø2×4~Ø4×10
A8	外螺纹	M8x1	●

“●”：表示可选；“-”：表示无。

◎ 缓冲式组件 - 椭圆形（GU）顶部真空端口

外型尺寸图：
(Ø2×4~Ø4×10)

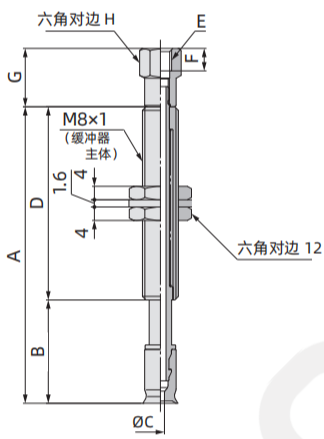

配件型号 P.1-147

G-P T 2004 U N J 6 - B3 - A8 - LH
❶ ❷ ❸ ❹ ❺ ❻ ❼

❷材质

代码	N	S	SE	NE	F	U
材质	丁腈橡胶	硅橡胶	防静电硅橡胶	防静电丁腈橡胶	氟橡胶	聚氨酯橡胶
❼ LH（卤化处理）	●	-	-	●	●	-

“●”：表示可选；“-”：表示无。其他材质请咨询我司。

❸回转方式

J	可回转
K	不可回转

❺真空端口

B3	内螺纹接口 M3×0.5
B5	内螺纹接口 M5×0.8
04	快换接头 Ø4 气管
06	快换接头 Ø6 气管
U4	笋型接头 Ø4 气管
U6	笋型接头 Ø6 气管

❻连接螺纹

A8	M8×1

型号								参数			
代码	❶盘径	类型	❷吸盘材质	❸回转方式	❹行程	❺真空端口	❻连接螺纹	A	B	C	D
G-PT	2004	U	N S SE NE F U	J K	6	B3 B5 04 06 U4 U6	A8	33	18	1.2	15
					10			66	23		43
					15			71	28		
					25			81	38		
	3507				6			33	18	1.8	15
					10			66	23		43
					15			71	28		
					25			81	38		
	4010				6			33	18	2	15
					10			66	23		43
					15			71	28		
					25			81	38		

订货范例：G-PT2004UNJ6-B3-A8
G-PT2004UNJ6-B3-A8-LH
※ 如需无痕迹吸附对策，请增加“LH”后缀。

型号								参数			
代码	❶盘径	类型	❷吸盘材质	❸回转方式	❹行程	❺真空端口	❻连接螺纹	E	F	G	H
G-PT	2004 3507 4010	U	N S SE NE F U	J K	6 10 15 25	B3	A8	M3×0.5	3	11	6
						B5		M5×0.8	5	13	8

◎ 缓冲式组件 - 椭圆形（GU）侧面真空端口

外型尺寸图：
(Ø2×4~Ø4×10)

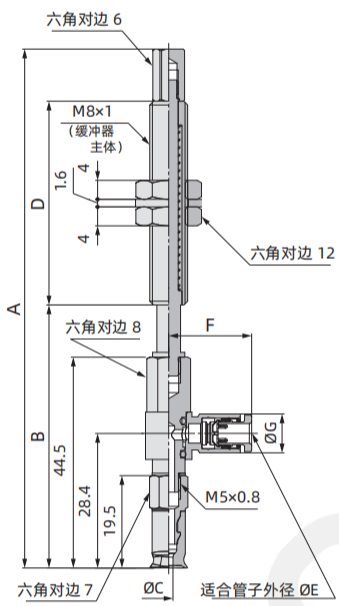

配件型号	P.1-148

订货范例： G-PR2004UNJ6-B3-A8
G-PR2004UNJ6-B3-A8-LH
※ 如需无痕迹吸附对策，请增加"LH"后缀。

G-P R 2004 U N J 6 - 04 - A8 - LH
❶ ❷ ❸ ❹ ❺ ❻ ❼

❷材质

代码	N	S	SE	NE	F	U
材质	丁腈橡胶	硅橡胶	防静电硅橡胶	防静电丁腈橡胶	氟橡胶	聚氨酯橡胶
❼ LH（卤化处理）	●	-	-	●	●	-

"●"：表示可选；"-"：表示无。其他材质请咨询我司。

❸回转方式

J	可回转
K	不可回转

❺真空端口

04	快换接头 Ø4 气管
06	快换接头 Ø6 气管

❻连接螺纹

A8	M8×1

型号								参数			
代码	❶盘径	类型	❷吸盘材质	❸回转方式	❹行程	❺真空端口	❻连接螺纹	A	B	C	D
G-PR	2004	U	N S SE NE F U	J K	6	04 06	A8	78.5	52.5	1.2	15
					10			109.5	55.5		43
					15			114.5	60.5		
					25			124.5	70.5		
	3507				6			78.5	52.5	1.8	15
					10			109.5	55.5		43
					15			114.5	60.5		
					25			124.5	70.5		
	4010				6			78.5	52.5	2	15
					10			109.5	55.5		43
					15			114.5	60.5		
					25			124.5	70.5		

型号								参数			
代码	❶盘径	类型	❷吸盘材质	❸回转方式	❹行程	❺真空端口	❻连接螺纹	E	F	G	接头部最小孔径
G-PR	2004 3507 4010	U	N S SE NE F U	J K	6 10 15 25	04	A8	4	17.5	8.2	Ø2.5
						06		6	18.3	10.4	Ø4

◎ 缓冲式组件 - 椭圆形（GU）侧面真空端口

外型尺寸图：
(Ø2×4~Ø4×10)

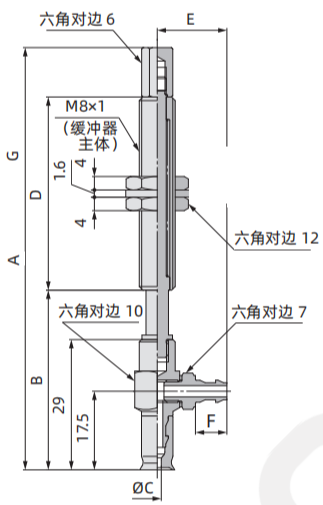

配件型号	P.1-149

G-P Y 2004 U N J 6 - B3 - A8 - LH
❶ ❷ ❸ ❹ ❺ ❻ ❼

❷材质

代码	N	S	SE	NE	F	U
材质	丁腈橡胶	硅橡胶	防静电硅橡胶	防静电丁腈橡胶	氟橡胶	聚氨酯橡胶
❼ LH（卤化处理）	●	-	-	●	●	-

“●”：表示可选；“-”：表示无。其他材质请咨询我司。

❸回转方式

J	可回转
K	不可回转

❺真空端口

04	快换接头 Ø4 气管
06	快换接头 Ø6 气管
U4	笋型接头 Ø4 气管
U6	笋型接头 Ø6 气管

❻连接螺纹

A8	M8×1

型号								参数			
代码	❶盘径	类型	❷吸盘材质	❸回转方式	❹行程	❺真空端口	❻连接螺纹	A	B	C	D
G-PY	2004	U	N S SE NE F U	J K	6	04 06 U4 U6	A8	63	37	1.2	15
					10			94	40		43
					15			99	45		
					25			109	55		
	3507				6			63	37	1.8	15
					10			94	40		43
					15			99	45		
					25			109	55		
	4010				6			63	37	2	15
					10			94	40		43
					15			99	45		
					25			109	55		

型号								参数		
代码	❶盘径	类型	❷吸盘材质	❸回转方式	❹行程	❺真空端口	❻连接螺纹	E	F	接头部最小孔径
G-PY	2004 3507 4010	U	N S SE NE F U	J K	6 10 15 25	04 U4	A8	M3×0.5	3	Ø1.8
						06 U6		M5×0.8	5	Ø2.5

订货范例：G-PT2004UNJ6-B3-A8
G-PT2004UNJ6-B3-A8-LH
※ 如需无痕迹吸附对策，请增加“LH”后缀。

◎ 配件型号

固定式顶部真空端口 /G-PT:

产品型号	G-P T ① U □ - ② 吸盘直径 吸盘形状 吸盘材质 连接螺纹（外螺纹 / 内螺纹）
组成零部件	外螺纹 垫圈 Ⓐ连接器（带垫圈） 内螺纹 Ⓐ连接器 与 G-P 系列配件通用

				记号	①吸盘直径		
					2004	3507	4010
Ⓐ连接器	②连接螺纹	外螺纹	M5×0.8	A5	G-PT1-A5		
			M6×1	A6	G-PT1-A6		
		内螺纹	M8×1	B4	G-PT1-B4		
			G1/8	B5	G-PT1-B5		

GINIER

◎ 配件型号

固定式侧面真空端口（快换一体）/G-PR:

产品型号

G-PR ① U □ - ② - ③

- ① 吸盘尺寸
- □ 吸盘材质
- ② 真空端口
- ③ 连接螺纹（外螺纹、内螺纹）

组成零部件

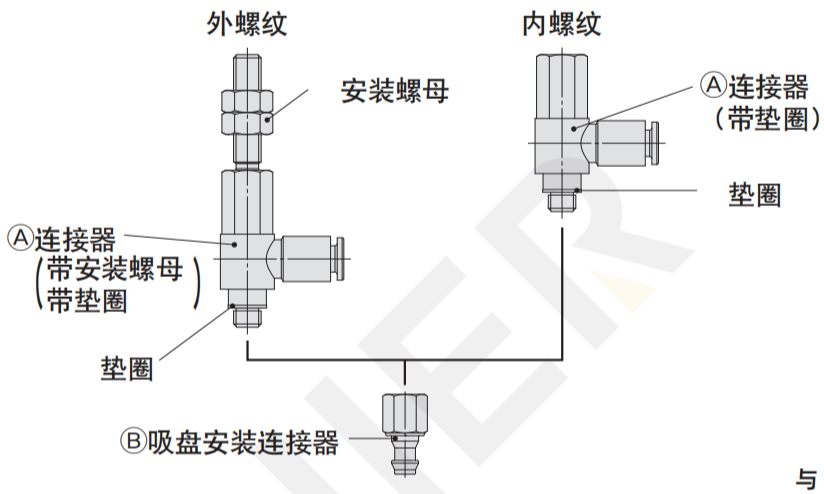

与 G-P 系列配件通用

							记号	①吸盘直径		
								2004	3507	4010
Ⓐ连接器	②真空端口（快换接头）	Ø4	04	③连接螺纹	外螺纹	M5×0.8	A5	G-PRS-04-A5		
						M6×1	A6	G-PRS-04-A6		
					内螺纹	M4×0.7	B4	G-PRS-04-B4		
						M5×0.8	B5	G-PRS-04-B5		
		Ø6	06		外螺纹	M5×0.8	A5	G-PRS-06-A5		
						M6×1	A6	G-PRS-06-A6		
					内螺纹	M4×0.7	B4	G-PRS-06-B4		
						M5×0.8	B5	G-PRS-06-B5		
Ⓑ吸盘安装连接器								G-PT1-B5		

GINIER

配件型号

固定式侧面真空端口 /G-PY:

产品型号	G-PY ① U □ - ② - ③ 吸盘尺寸 吸盘材质 真空端口（内螺纹 / 快换接头 / 笋型接头） 连接螺纹(外螺纹、内螺纹)
组成零部件	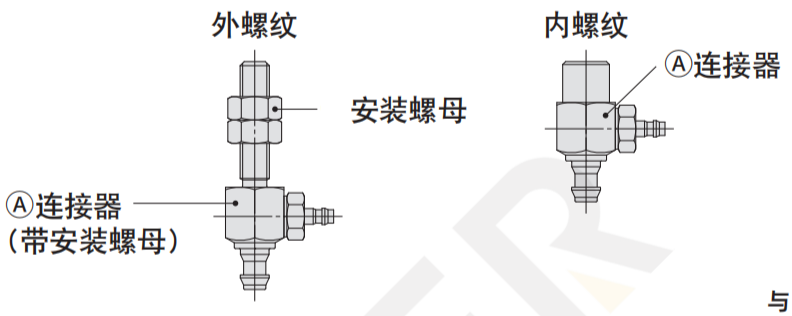 与 G-P 系列配件通用

				记号	①吸盘直径		
					2004	3507	4010
Ⓐ连接器	③连接螺纹	外螺纹	M5×0.8	A5	G-PY1-B5-A5		
			M6×1	A6	G-PY1-B5-A6		
		内螺纹	M4×0.7	B4	G-PY1-B5-B4		
			M5×0.8	B5	G-PY1-B5-B5		

② B5 真空端口可选 U4 U6 04 06

GINIER

◎ 配件型号

缓冲式顶部真空端口 /G-PT:

产品型号

G-PT ① U □ (J/K) ② - ③ - A8

- ① 吸盘尺寸
- □ 吸盘材质
- (J/K) 缓冲器规格
  - J :可回转
  - K :不回转
- ② 缓冲行程
- ③ 真空端口（内螺纹 / 快换接头 / 笋型接头）

组成零部件

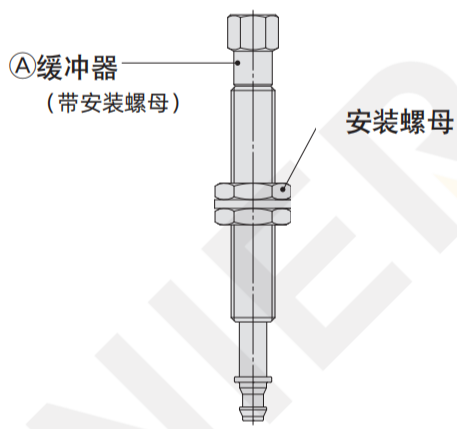

与 G-P 系列配件通用

			记号	①吸盘直径		
				2004	3507	4010
②缓冲器行程	缓冲行程		6	●	●	●
			10	●	●	●
			15	●	●	●
			25	●	●	●
Ⓐ缓冲器	③真空端口	内螺纹 M3×0.5	B3	G-PB1（J/K）②-B3		
		内螺纹 M5×0.8	B5	G-PB1（J/K）②-B5		
		快换接头 Ø4	04	G-PB1（J/K）②-04		
		快换接头 Ø6	06	G-PB1（J/K）②-06		
		笋型接头 Ø4 软管用	U4	G-PB1（J/K）②-U4		
		笋型接头 Ø6 软管用	U6	G-PB1（J/K）②-U6		

【缓冲器组件型号示例】

产品型号	G-PT2004UN	J	10	- B5	- A8
缓冲器组件	G-PB1	J	10	- B5	

②缓冲行程

◎ 配件型号

缓冲式侧面真空端口（快换一体）/G-PR:

产品型号

G-PR ① U □ (J/K) ② - ③ - A8

- ① 吸盘尺寸
- □ 吸盘材质
- (J/K) 缓冲器规格
  - J：可回转
  - K：不回转
- ② 缓冲行程
- ③ 真空端口

组成零部件

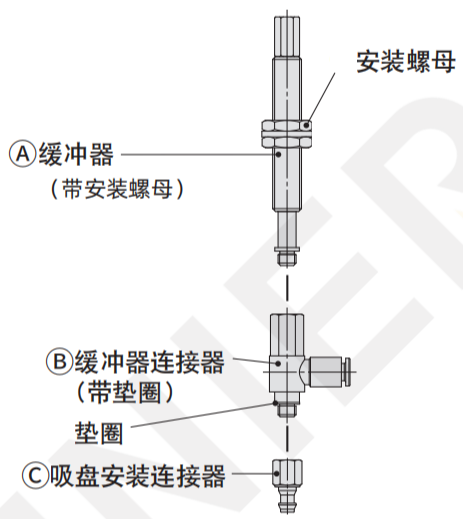

与 G-P 系列配件通用

		记号	①吸盘直径		
			2004	3507	4010
②缓冲器行程	缓冲行程	6	●	●	●
		10	●	●	●
		15	●	●	●
		25	●	●	●
Ⓐ缓冲器			G-PB1（J/K）②		
Ⓑ缓冲器连接器 ③真空端口 快换接头	Ø4	04	G-PRS-04-B5		
	Ø6	06	G-PRS-06-B5		
Ⓒ吸盘安装用连接器			G-PT1-B5		

【缓冲器组件型号示例】

产品型号	G-PR3507UN	K	15	- 04	- A8
缓冲器组件	G-PB1	K	15		

②缓冲行程

◎ 配件型号

缓冲式侧面真空端口 /G-PY:

产品型号

G-PY ① U □ (J/K) ② - ③ - A8

- ① 吸盘尺寸
- □ 吸盘材质
- (J/K) 缓冲器规格
  - J：可回转
  - K：不回转
- ② 缓冲行程
- ③ 真空端口（内螺纹 / 快换接头 / 笋型接头）

组成零部件

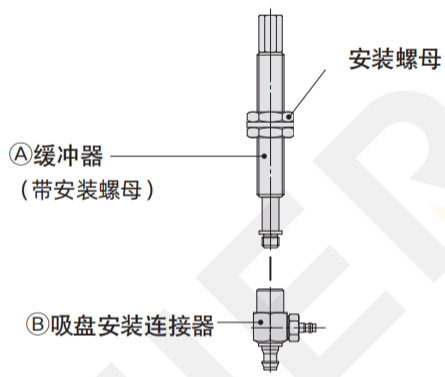

与 G-P 系列配件通用

		记号	①吸盘直径		
			2004	3507	4010
②缓冲器行程	缓冲行程	6	●	●	●
		10	●	●	●
		15	●	●	●
		25	●	●	●
Ⓐ缓冲器			G-PB1（J/K）②		
Ⓑ缓冲器连接器			G-PY1-B5-B5		

③ B5 真空端口可选 U4 U6 04 06

【缓冲器组件型号示例】

产品型号	G-PY4010UN	K	10	- 06	- A8
缓冲器组件	G-PB1	K	10		

②缓冲行程